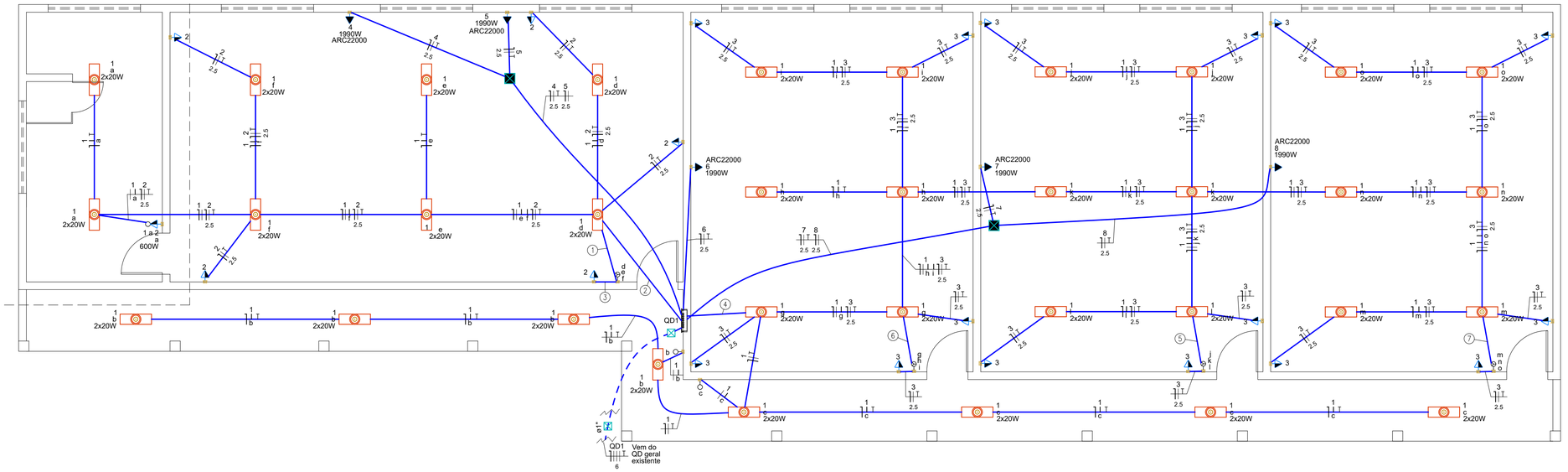

Legenda - Pavimento	
<>	Caixa de passagem 0,4x0,4x0,4m no piso
<>	Caixa de passagem 4x4" no teto
	Interruptor simples 1 tecla - 1,20m do piso
	Interruptor simples 3 teclas - 1,20m do piso
	Interruptor simples e Tomada hexagonal a 1,10m do piso
	Ponto genérico de luz 2x20W
<>	Quadro de distribuição
	Tomada alta a 2,20m do piso
	Tomada média a 1,10m do piso

Legenda de fiação - Pavimento	
①	1 2 — d e f — 2.5
②	1 2 — 2.5
③	2 — 2.5
④	1 3 — 2.5
⑤	1 3 — j k l — 2.5
⑥	1 3 — g h i — 2.5
⑦	1 3 — m n o — 2.5

Notas Gerais

1 - Os condutores elétricos de distribuição deverão ser de cobre, classe 450/750V, isolação em PVC, temperatura 70°C e classe 0,6/1kV, isolação em EPR, temperatura 90°C.

2 - A seção do condutor neutro é igual ao da fase do circuito, salvo indicação contrária.

3 - O condutor neutro não poderá ser ligado ao condutor proteção terra após passar pelo quadro geral da instalação.

4 - O condutor de proteção nunca deverá ser ligado ao IDR.

5 - As instalações elétricas deverão ser executadas respeitando os padrões de qualidade e segurança estabelecidos na norma NBR5410:2004.

6 - Todos os pontos metálicos deverão ser aterrados.

7 - Eletrodutos não identificados considerar 3/4"

8 - Potência de tomada não identificada considerar 100 W

9 - Caixa 4x4" com tampa nos postos de Ar condicionado para instalações futuras

Legenda de condutos - Pavimento	
Elétrica	
	Forro/parede
Eletroduto flexível corrugado	
	Piso
Eletroduto pead	

Quadro de Cargas (QD EXISTENTE) - Pavimento

Circuito	Descrição	Esquema	Método de inst.	Tensão (V)	Pot. total. (VA)	Pot. total. (W)	Fases	Pot. - R (W)	Pot. - S (W)	Pot. - T (W)	FCT	FCA	In' (A)	Ip (A)	Seção (mm²)	Ic (A)	Icc (kA)	Disj (A)	dV parc (%)	dV total (%)	Status
QD1		3F+N+T	B1	380/220 V	15016	13910	R+S+T	4450	5480	3980	0.94	1.00	28.6	26.9	6	36.0	3	32	1.85	1.92	OK
TOTAL					15016	13910	R+S+T	4450	5480	3980											

Quadro de Cargas (QD1) - Pavimento

Circuito	Descrição	Esquema	Método de inst.	Tensão (V)	Iluminação (W)	Tomadas (W)			Pot. total. (VA)	Pot. total. (W)	Fases	Pot. - R (W)	Pot. - S (W)	Pot. - T (W)	FCT	FCA	In' (A)	Ip (A)	Seção (mm²)	Ic (A)	Icc (kA)	Disj (A)	dV parc (%)	dV total (%)	Status
1	ILUMINAÇÃO	F+N+T	B1	220 V	68				1360	1360	R	1360			0.94	0.80	6.3	6.2	1.5	17.5	3	10	0.61	2.53	OK
2	TOMADAS 1	F+N+T	B1	220 V		5	1		1100	1100	R	1100			0.94	1.00	5.3	5.0	2.5	24.0	3	10	0.41	2.33	OK
3	TOMADAS 2	F+N+T	B1	220 V		15			1500	1500	S		1500		0.94	0.80	9.1	6.8	2.5	24.0	3	10	0.62	2.54	OK
4	AR 1	F+N+T	B1	220 V				1	2211	1990	S		1990		0.94	0.80	13.4	10.1	2.5	24.0	3	16	0.78	2.70	OK
5	AR 2	F+N+T	B1	220 V				1	2211	1990	T			1990	0.94	0.80	13.4	10.1	2.5	24.0	3	16	0.63	2.55	OK
6	AR 3	F+N+T	B1	220 V				1	2211	1990	S		1990		0.94	1.00	10.7	10.1	2.5	24.0	3	16	0.33	2.25	OK
7	AR 4	F+N+T	B1	220 V				1	2211	1990	T			1990	0.94	0.80	13.4	10.1	2.5	24.0	3	16	0.67	2.59	OK
8	AR 5	F+N+T	B1	220 V				1	2211	1990	R	1990			0.94	0.80	13.4	10.1	2.5	24.0	3	16	0.97	2.89	OK
TOTAL					68	20	1	5	15016	13910	R+S+T	4450	5480	3980											

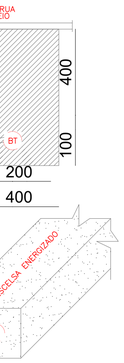

QD1

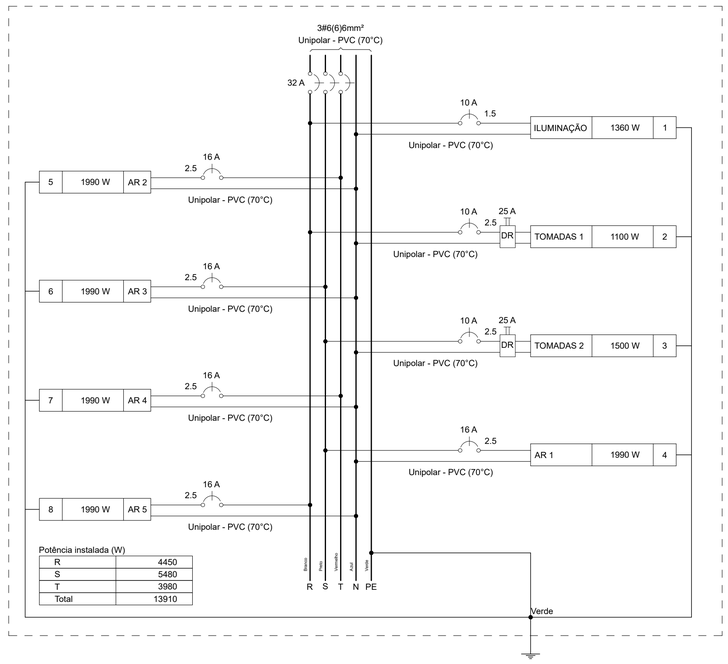

DETALHE DO ELETRODUTO NO PISO
SEM ESCALA

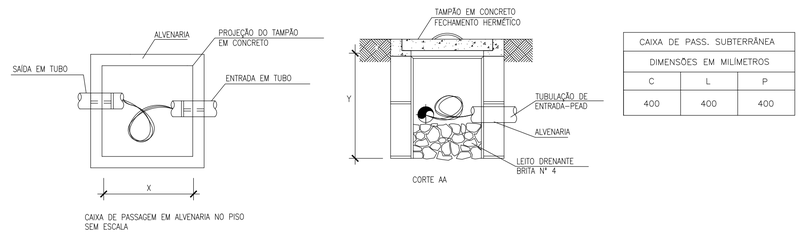

CAIXA DE PASS. SUBTERRÂNEA		
DIMENSÕES EM MILÍMETROS		
C	L	P
400	400	400

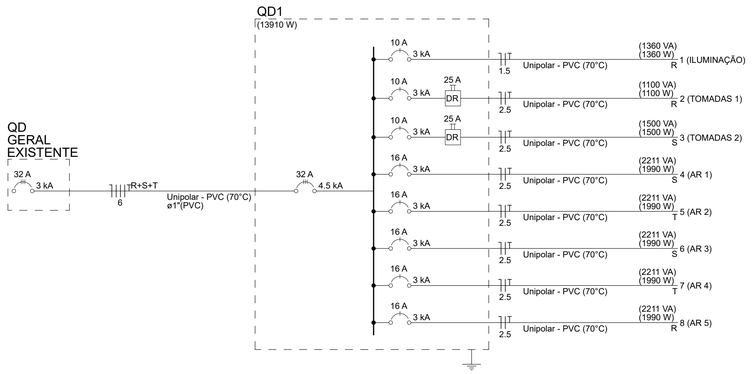

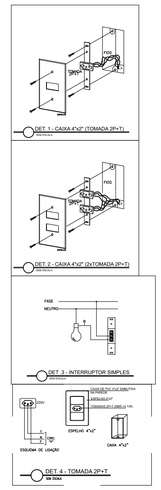

PLANEJAMENTO E ASSESSORIA DE PROJETOS TÉCNICOS LTDA.	
CLIENTE: PREFEITURA MUNICIPAL DE QUEIMADA NOVA - PI	
PROJETO: AMPLIAÇÃO DA CRECHE TIA JOSEFA ALVES AMORIM	BAIRRO: CENTRO
RECURSOS: RECURSO PRÓPRIO	ZONA: ZONA URBANA
DESENHO: PLANTA ELÉTRICA	ESCALA: INDICADA
PROJETISTA: Larissa de Carvalho Almeida, Engenheira Civil, RN: 1918912777 CREA-PI	DADOS DE CAMPO: ARI; DESENHO/CAD: IGOR
	DATA: 2026; REV.: 00; FORMATO: A1; PRANCHA Nº: ELE.01/01